मुजफ्फरपुर नगर निगम, मुजफ्फरपुर

अधिनियम-2007, बिहार भवन उपविधि 2014 के 315, 316, 317, 414 एवं 419 के अन्तर्गत निम्न शर्तों पर स्वीकृति दी जाती है:-

1. बिहार भवन उपविधि 2014 के अनुसार दिव्यांजन भवन के चारों तरफ तटबैध छोड़ा जायेगा।
2. भवन निर्माण के समय फ्लश सिस्टम के प्रावधान नक्शा के ... सभी ब्लॉक वाला है एवं बिहार भवन उपविधि 2014 के निम्नानुसार भवन उपयोग के आधार पर भवन पार्किंग की ... जोड़ना होगा।
3. भवन में पेय जल सप्लाई, ड्रेनेज, टॉयलेट ब्लॉक एवं सीवेज में संबंधित विभाग/एजेंसी/कार्पोरेशन से लगा लिया जाएगा।
4. बिहार भू-परिष्करण नियमावली के अधीन भवन में ... का उपबंधन अवश्य करना होगा।
5. भवन निर्माण बिना अग्निशमन सेवा संबंधी राज्य सरकार के ... प्रारंभ नहीं किया जाएगा।
6. भवन में लगाये जाने वाले ... के अनुसार ... प्रमाण-पत्र अभिकर्ता ... देना होगा।
7. भवन स्वामी को भवन उपविधि के अनुसार भवन के अंदर की पार्किंग की व्यवस्था करना अनिवार्य होगा।
8. संवेदक संबंधी का एक प्रति शर्त ... विपरीत पाये जाने पर ... स्वीकृति ... होगा।
9. कार्य प्रारंभ करने के पूर्व निगम को सूचित करना सुनिश्चित करेंगे।

उपरोक्त वर्णित बिहार भवन उपविधि 2014 के उल्लंघन पर ... भवन स्वामी होगा।

इस शर्त पर नक्शा स्वीकृत किया जाता है, यह स्वीकृति अगले तीन वर्ष के लिये वैध होगा। किसी प्रकार के उल्लंघन ... पाये जाने पर ... कर दिया जायेगा एवं सुसंगत धाराओं के अन्तर्गत कार्रवाई की जाएगी।

नगर आयुक्त,
मुजफ्फरपुर नगर निगम, मुजफ्फरपुर।

06.12.21

TERRACE PLAN/SITE PLAN

STILT PARKING LAYOUT PLAN

TYPICAL 1ST-5TH FLOOR LAYOUT PLAN

STILT FLOOR FIRE LAYOUT PLAN

FIRE LEGEND	
1. HYDRANT LAYOUT VALVE WET	W
2. HOSE REEL	
3. SEAMEGE CONNECTION FOR FIRE BRIDGE USE TO THE WET RISING SYSTEM	
4. MANUAL CALL POINT	M
5.INDICATER PANEL	A A
6. AUDIABLE WARNING DEVICE	
7. FIRE EXISTINGUISHER	
8. OVER HEAD WATER TANK OF 25000LTRSCAP.UNIT 100 LMP/HR	25000
9. UNDER GROUND WATER TANK WITH AUTOMATIC REFILLING ARRANGEMENT	50000
10. F.R. DOOR	F.D
11. GROUND HYDRANT	H
12. ILLUMINATED EXIT DIRECTIONAL SIGN	EXIT

SCHEDULE OF DOORS & WINDOWS			
01	D1	0.97 X 2.10	FLUSH DOOR
02	D2	0.9 X 2.10	FLUSH DOOR
03	D3	0.75 X 2.10	PVC DOOR
04	D4	0.6 X 2.00	SLIDING DOOR
05	W1	1.80 X 1.65	GLAZED WINDOW
06	W2	1.20 X 1.65	GLAZED WINDOW
07	W3	0.9X 1.20	GLAZED WINDOW
08	W4	0.9X 1.65	GLAZED WINDOW
09	W5	3.17X 1.65	GLAZED WINDOW
10	V1	0.60 X 0.60	LOUVERED VENTILATOR

AREA STATEMENT

PLOT AREA	=	1830 SQ M
STILT AREA	=	1176 SQ M
STILT AREA RES	=	32.00 SQ M
PARKING AREA	=	1144 SQ M
1ST FLOOR AREA	=	915 SQ M
2ND FLOOR AREA	=	915 SQ M
3RD FLOOR AREA	=	915 SQ M
4TH FLOOR AREA	=	915 SQ M
5TH FLOOR AREA	=	915 SQ M
TOTAL BUA	=	4575 SQ M
% of Coverage	Area =	64.00 %
% of Opening	Area =	36.00 %
% of Parking	Area =	25.00 %
Floor Area	Ratio =	2.5000
Building	Height =	(18.00 Mtr)

Asst. Engineer M.M.C., Muz 24/11/2021

Junior Engineer 6/9/2021

सहायक अभियंता नगर निगम मुजफ्फरपुर

GROUNDLEVEL
CUT OFF LEVEL
STIRRUPS (8 TOR @175CC)
MAIN STEEL
1-ST 10R
2-ST2 10R
D = Dia of column
DU = Dia of under ream
C/S OF PILE
PILE DIA=400mm
M20

BEAM SIZE 300x450
2#12 Extra
5#20TH
2#12 Extra
3#16
strupps #8@100 #8@150 #8@100
TYPICAL ROOF BEAM
N.T.S.

1.6m
ELEVATION
PLAN
DETAILS OFBOUNDARY WALL

4 NOS 10 MM Ø TMT BAR (2 TOP + 2 BOTTOM)
150
TYPICAL DESIGN OF LINTEL BEAM

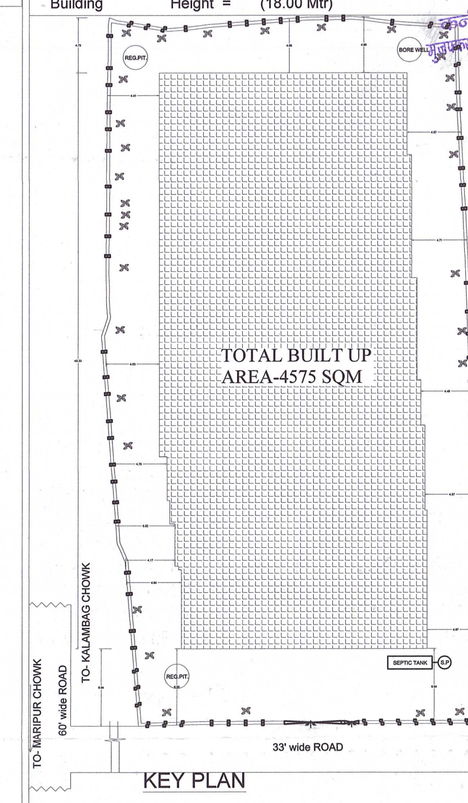

KEY PLAN

PLAN OF THE PROPOSED RESIDENTIAL BUILDING TO BE DEVELOPED BY ASHA REALTY DEVELOPERS PVT. LTD. ON THE LAND OF SRI BIPIN KUMAR &SRI. VIJAY KUMAR S/O LATE RAMESHWAR PRASAD SINGH AT. MOH. DAMUCHAK RASUIPUR ZILANI MAJHAULIA ROAD , P. S. - KAZI MOHAMMADPUR WARD NO. 27, ON KHATA NO. 293 KHESRA NO. 339 KA,KHA, GA, GHA , 340 THANA NO.348, DIST. MUZAFFARPUR SCALE 1:200

NORTH - LATE RAJESWARI PD. SINGH
SOUTH - R.S PLOT, NO- 340
EAST - DRAIN
WEST - MAJHAULIA ROAD

SCALE 1:200


FRONT ELEVATION

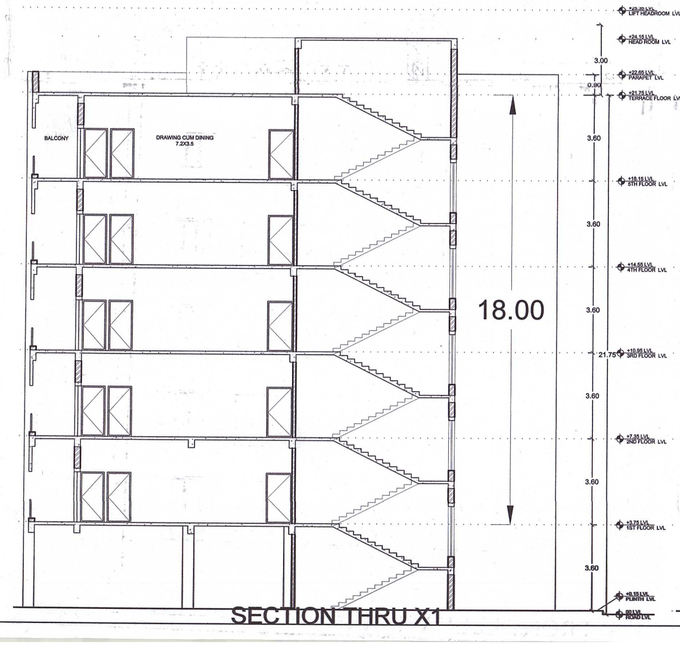

SECTION THRU X1

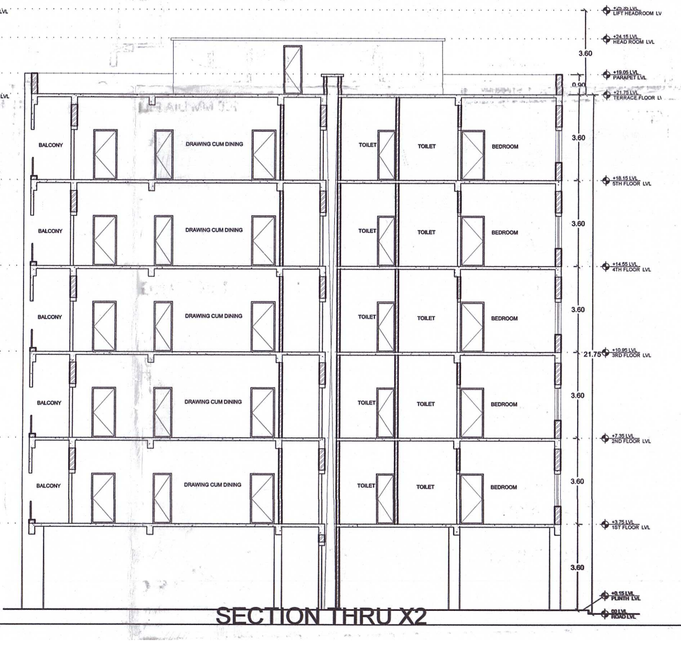
SECTION THRU X2

RIGHT ELEVATION

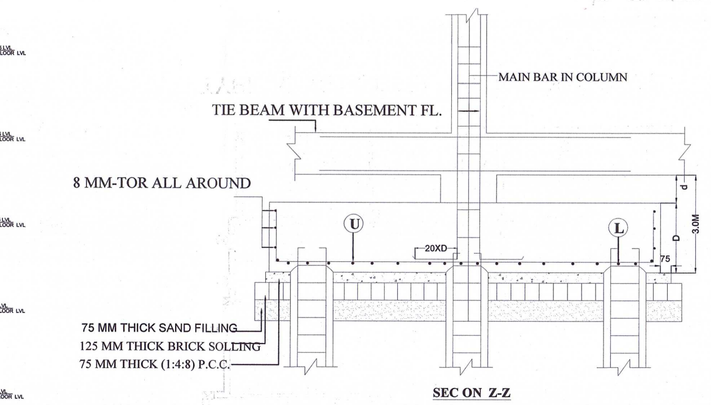

SEC ON Z-Z

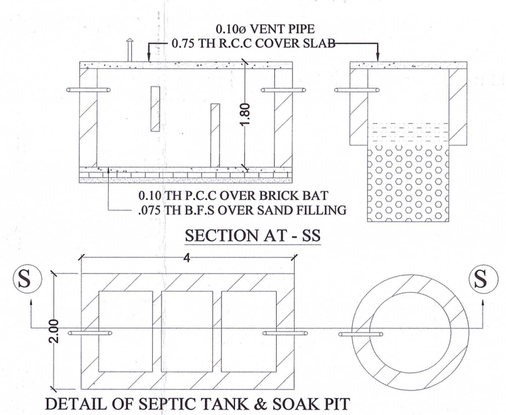

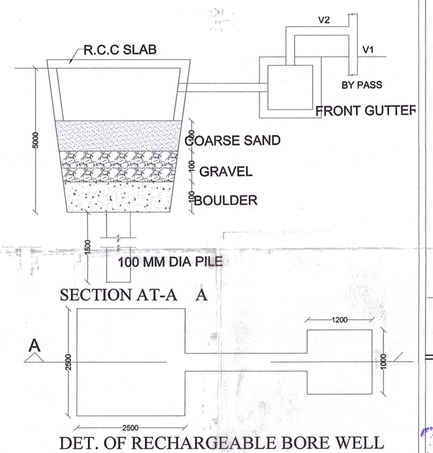

DETAILS OF COLUMN REINFORCEMENT					
COL. NO AS MKD.	COLUMN SIZE	REINFORCEMENT DETAIL	DETAILS OF COLUMN : COLUMN SECTION	SHAPE OF LATERAL TIES	STIRRUPS
C1	10"X12"	(4 # 16Ø) + (2 # 12Ø)	(2 # 16Ø) (2 # 16Ø) (2 # 16Ø)	8 Ø @ 6" c/c	8 Ø @ 6" c/c
C2	10"X12"	(6 # 16Ø)	(2 # 16Ø) (2 # 16Ø) (2 # 16Ø)	8 Ø @ 6" c/c	8 Ø @ 6" c/c

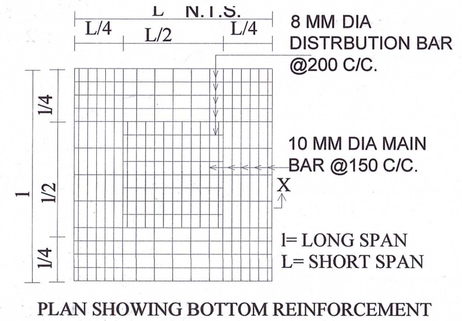

PLAN SHOWING BOTTOM REINFORCEMENT
DETAILS OF ROOF SLAB

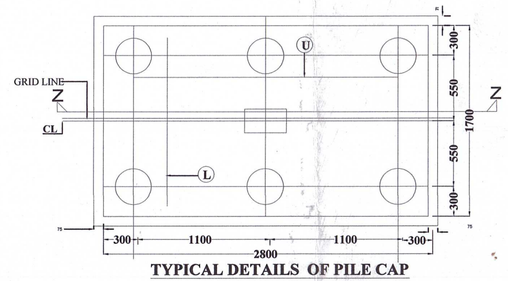

DESIGNED BY
Rajeev Kumar 15-9-2018
Er. Rajeev Kumar
B. Sc. Eng. (Structure)
M.R.D.A., Lic. No.-C-10/201....
Kalambagh Chowk, Muzaffarpur

STRUCTURAL CONSULTANT:
Rajeev Kumar 15-9-2018
Er. Rajeev Kumar M.R.D.A. Muzaffarpur

APPROVED BY:

Bipin Kumar
Vijay Kumar
Asha Realty Developers Pvt. Ltd.
Director
APPLICANT'S SIGNATURE